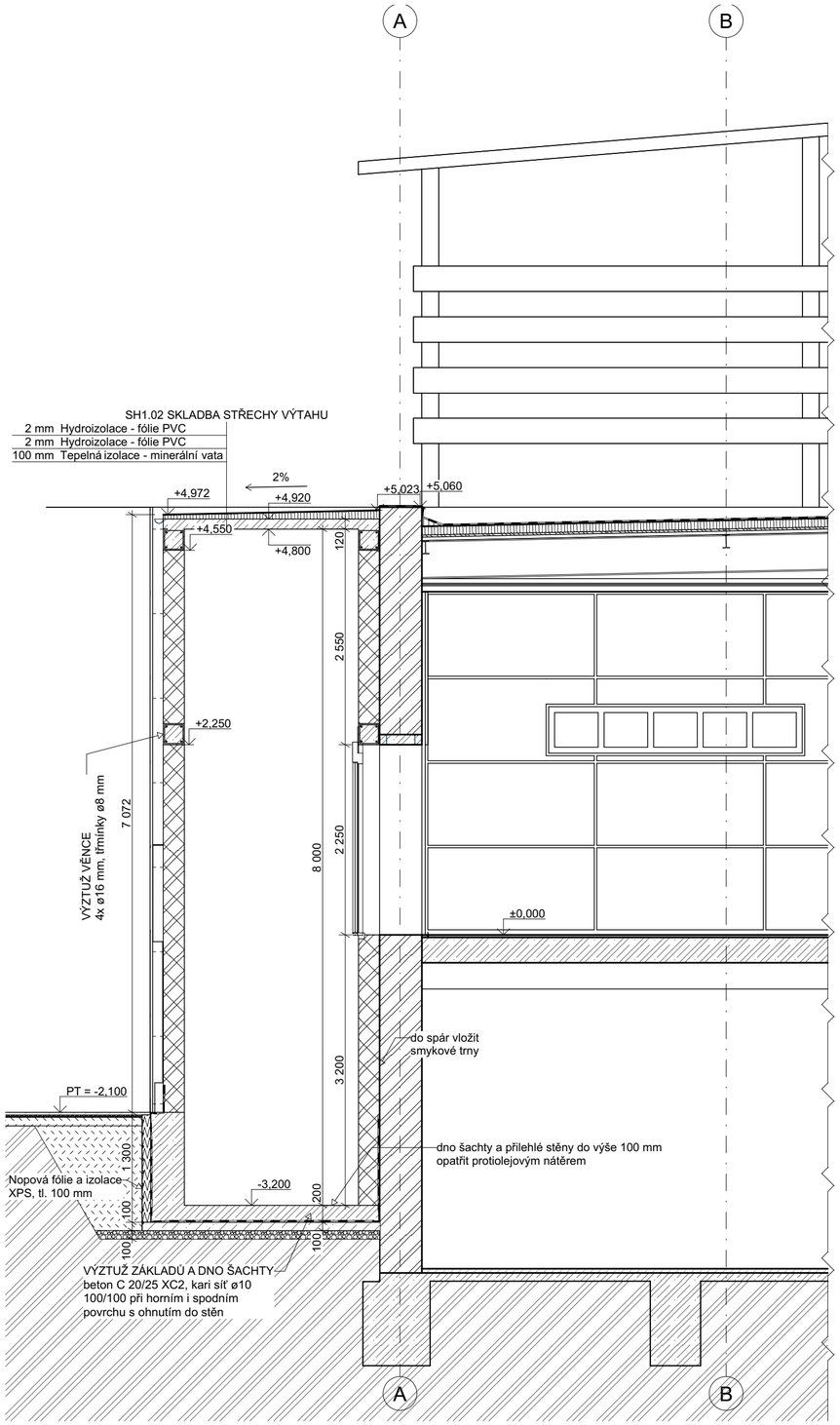

Řez B STÁVAJÍCÍ A NAVRHOVANÉ KONSTRUKCE 1:50

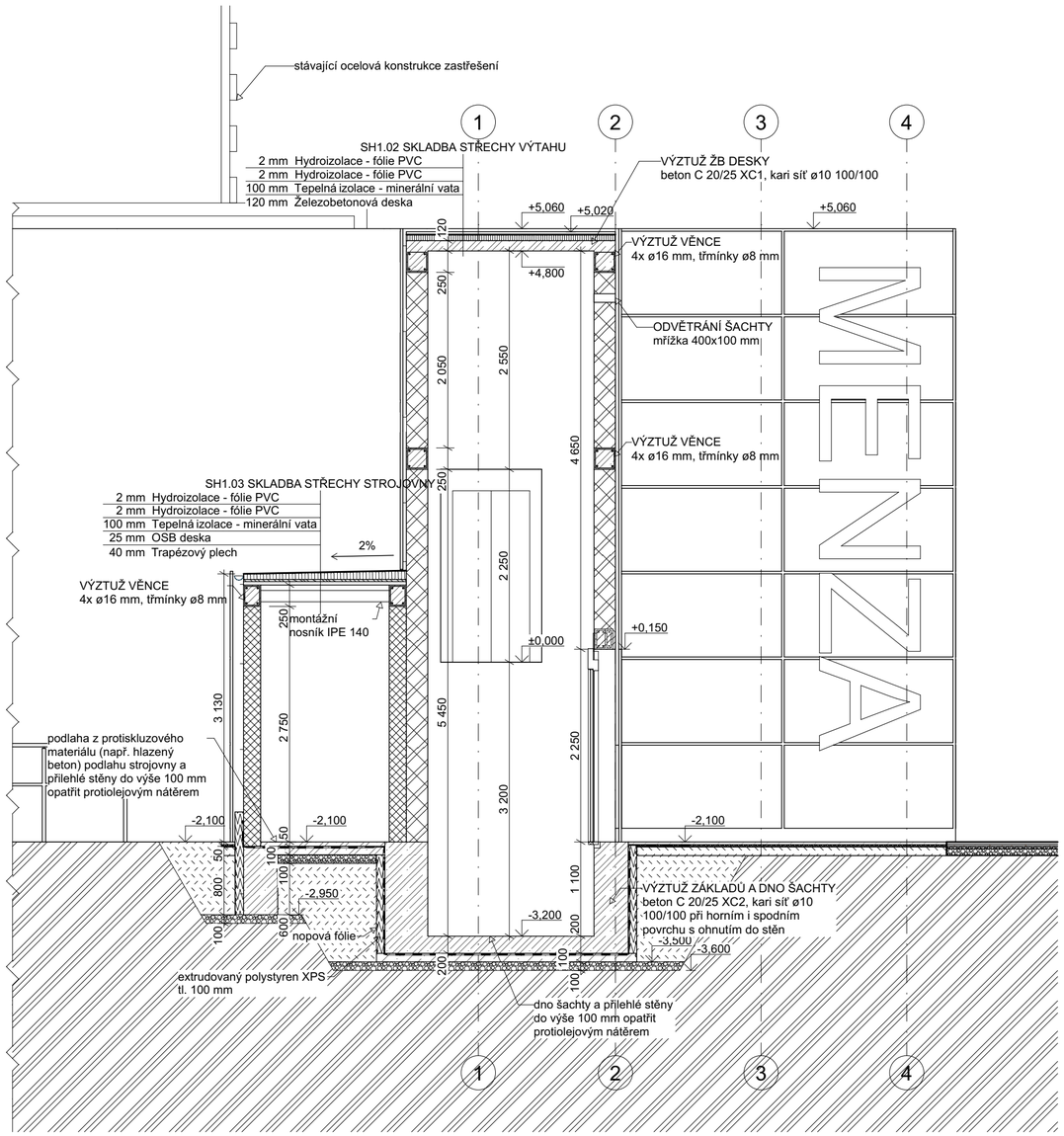

Řez E STÁVAJÍCÍ A NAVRHOVANÉ KONSTRUKCE 1:50

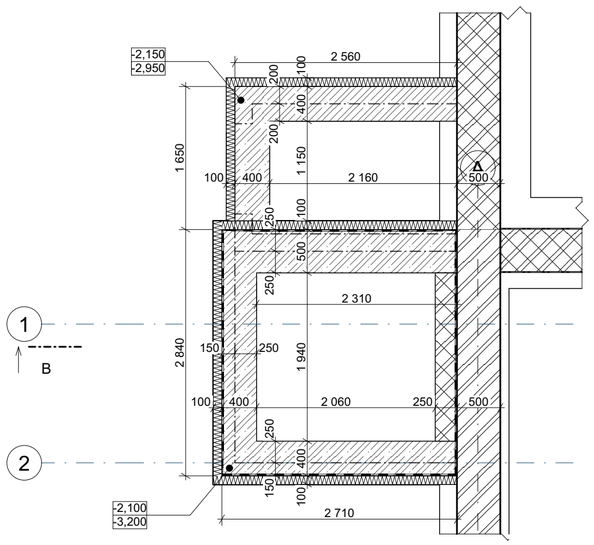

Půdorys základů 1:50

LEGENDA

LEGENDA STAVEBNÍCH HMOT - STÁVAJÍCÍ

- STÁVAJÍCÍ NOSNÁ STĚNA TL. 500 mm — cihly plné
- STÁVAJÍCÍ NOSNÁ STĚNA TL. 500 mm — kvádry CDK
- STÁVAJÍCÍ BETON - VYZTUŽENÝ

LEGENDA STAVEBNÍCH HMOT - NAVRHOVANÉ

- NOSNÉ ZDIVO - výtah — Keramické tvárnice šířky 250 mm
- NOSNÉ ZDIVO - strojovna — Keramické tvárnice šířky 200 mm
- NADBETONOVÁNÍ SCHODŮ — beton vyztužený C 25/30 XD2
- ZÁKLADOVÁ KONSTRUKCE výtah — beton vyztužený C 20/25 XC2
- TEPELNÁ IZOLACE — Extrudovaný polystyren XPS, tl. 100mm
- IZOLACE - PROTI VODĚ
- NOPOVÁ FÓLIE

POZNÁMKA:
Veškeré rozměry, požadavky na stavební připravenost a profesní připravenost budou koordinovány s dodavatelem výtahu před započetím prací. Tato dokumentace neobsahuje výhradní určení dodavatele výtahu, a tak není možné stanovit veškeré požadavky.

Zahájení prací je možné na základě výrobní dokumentace dodavatele.

Provedení a montáž výtahu bude v souladu s bezpečnostními předpisy pro konstrukci a montáž výtahů, dle ČSN EN 81-20 ED.2 Další normy a předpisy týkající se této konkrétní specifikace jsou následující:

Vyhláška č.398/2009 Sb. v platném znění, o obecných technických požadavcích zabezpečujících bezbariérové užívání staveb

ČSN EN 81-58 Bezpečnostní předpisy pro konstrukci a montáž výtahů. Část 58, přezkoušení a zkoušky požární odolnosti šachetních dveří

ČSN EN 81-70 ED.3 Bezpečnostní předpisy pro konstrukci a montáž výtahů - Část 70: Zvláštní úprava výtahů určených pro dopravu osob a osob a nákladů - Přístupnost výtahů včetně osob s omezenou schopností pohybu a orientace

ČSN EN 81-73 ED.2 Bezpečnostní předpisy pro konstrukci a montáž výtahů - Zvláštní použití výtahů pro dopravu osob a osob a nákladů - Část 73, funkce výtahů při požáru

POZNÁMKA:
- Nedílnou součástí projektové dokumentace jsou projekty všech specialistů včetně požárně bezpečnostního řešení - nutno splnit veškeré podmínky této zprávy
- Projekt akceptuje platné normy, vyhlášky a nařízení vlády
- Pro ocelové konstrukce bude zpracována výrobní dokumentace
- Pro železobetonové konstrukce budou zpracovány výkresy výztuže
- Požadavky na stavební připravenost výtahové šachty budou upřesněny konkrétním dodavatelem výtahu. Zde uvedené požadavky jsou pouze doporučené.

±0,000 = 353,900 m.n.m
souřadnicový systém: S-JTSK
výškový systém: Balt po vyrovnání

ZMĚNA		PROVEDL	
ZODPOVĚDNÝ PROJEKTANT	Ing. Václav Hatlman	TECH. KONTROLA	
PROJEKTANT	Denisa Janouškovcová	DIG. SOUBOR	
OBJEDNATEL	Západočeská univerzita v Plzni, Univerzitní 2732/8, 301 00 Plzeň 3		
KRAJ	Plzeňský	OBEC	Plzeň
STAVEBNÍK	Západočeská univerzita v Plzni, Univerzitní 2732/8, 301 00 Plzeň 3		
STAVBA	Západočeská univerzita v Plzni		
OBJEKT	Bezbariérový vstup do menzy Bory		
PROFESNÍ ČÁST	**D.1.1. Architektonicko - stavební řešení**		
OBSAH	**D.1.1.6 Řezy B-B, E-E**		

VHSC steel & construction
www.VHSC.cz
STEHLÍKOVA 5, 301 00 PLZEŇ

STUPEŇ	**DSP**
DATUM	**01/2024**
POČET A4	
ČÍSLO ZAK.	**576_2**
MĚŘÍTKO	**1:50**
Č. VÝKRESU	**D.1.1.6**

TATO DOKUMENTACE JE DUŠEVNÍM MAJETKEM VHSC s.r.o., NESMÍ BÝT POUŽITA A KOPÍROVÁNA TŘETÍ OSOBOU, JÍ PŘEDÁNA ČI JINAK S NÍ NAKLÁDÁNO BEZ PÍSEMNÉHO POVOLENÍ VHSC s.r.o.